SPOTS ENCASTRÉS EN SAILLIE - SDOWN

Code article 86.OC02.1311.03



SDOWN

Code article	**86.OC02.1311.03**
Type de produit	**Outdoor**
Catégorie	**Spots encastrés en saillie**
Famille	**SDOWN**
Pictograms	

Dimensions	
Product dimensions (mm)	**Ø75X100 mm**

Dessin techniqe

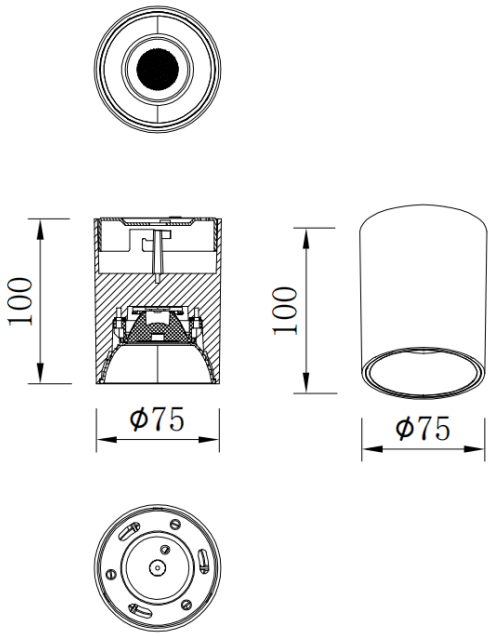

Produit	
Puissance système (W)	**10**
Flux lumineux utile (lm)	**800**
Efficacité lumineuse (lm/W)	**80**
Angle de faisceau	**20**
Durée de vie	**50000h L80B10**
IP	**IP65**
Équipement	**ON-OFF**
Température de couleur (K)	**3000**
Uniformité chromatique (SDCM)	**SDCM3**
CRI	**80**

Distribution photométrique

